فروشگاه اینترنتی سیان شاپ

ارائه دهنده تجهیزات اندازه گیری و ابزار دقیق

www.seeanshop.com

در این فروشگاه امکان خرید انواع ابزارهای اندازه گیری و تجهیزات ابزاردقیق با برندهای مختلف همچون تجهیزات **KYORITSU**و **HIOKI** محصول کشور ژاپن، ابزارهای برند **FLUKE**و **HANNA** محصول کشور آمریکا، ابزارهای **TESTO**محصول کشور آلمان، تجهیزات **KIMO** محصول کشور فرانسه و همچنین تجهیزات صنعتی **LUTRON** محصول کشور تایوان و ... وجود دارد.

شرکت فنی مهندسی سیانکو

تلفن تماس: 021-47627010 و 051-37133896

www.seeanco.com & seeanco.ir

تهران، میدان صادقیه، برج گلدیس

مشهد، خیابان صاحب الزمان نبش صاحب الزمان هشت

تاریخ انتشار

2018

Lutron HT-3027SD Precision Humidity Meter

SD Card Data logger

رطوبت سنج

Lutron HT-3027SD

رطوبت سنج دیجیتال لوترون مدلLUTRON HT-3027SD

دستگاه رطوبت سنج لوترون مدل LUTRON HT-3027SD ، با قابلیت اندازه گیری رطوبت هوا، دمای هوا ، نقطه شبنم و wet-bulb ، عملکرد 4 دستگاه اندازه گیری را در یک دستگاه هوشمند و حرفه ای خلاصه کرده است. ترموکوپل دمایی مورد استفاده در این رطوبت سنج تیپ K , J میباشد. رطوبت سنج HT-3027SD اندازه گیری ها را با سرعت پاسخ بالا انجام میدهد و این دستگاه دارای کارت حافظه برای ثبت آنی داده ها میباشد.

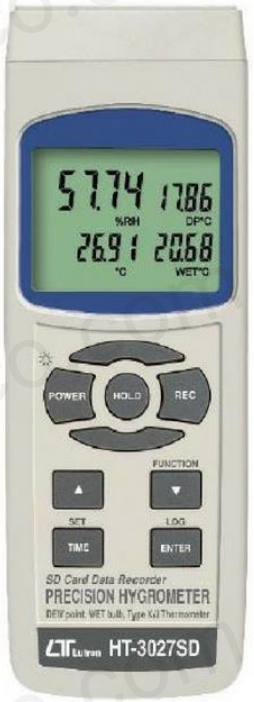

مشخصات فنی رطوبت سنج دیجیتال لوترون HT-3027SD

اندازه گیری رطوبت، نقطه شبنم، رطوبت بخار هوا

محدوده دما : 0 - 50 ℃

رطوبت: 5 % R.H - 95 %

نقطه شبنم:-25.3° ~ 48.9°C

Wet bulb: -21.6° ~ 50°C

دیتالاگر دستی/ قابل تنظیم

ترمومتر نوع K/J

دیتالاگر با ثبت زمانی (سال / ماه / روز / ساعت / دقیقه / ثانیه)

رابط کامپیوترRS232

ظرفیت بالا در ذخیره سازی داده

رزولوشن :RH% 0.01 و 0.01 درجه

مینیمم / ماکزیمم / دیتا HOLD / مقادیر و تنظیم صفر

منبع تغذیه: 4 x (UM3, AA) 1.5V DC یا DC 9V adapter

صفحه نمایش LCD بزرگ

خاموش شدن خودکار

پراب مجزا ، استفاده آسان در محیط های عملیاتی متفاوت

Lutron
HT-3027SD

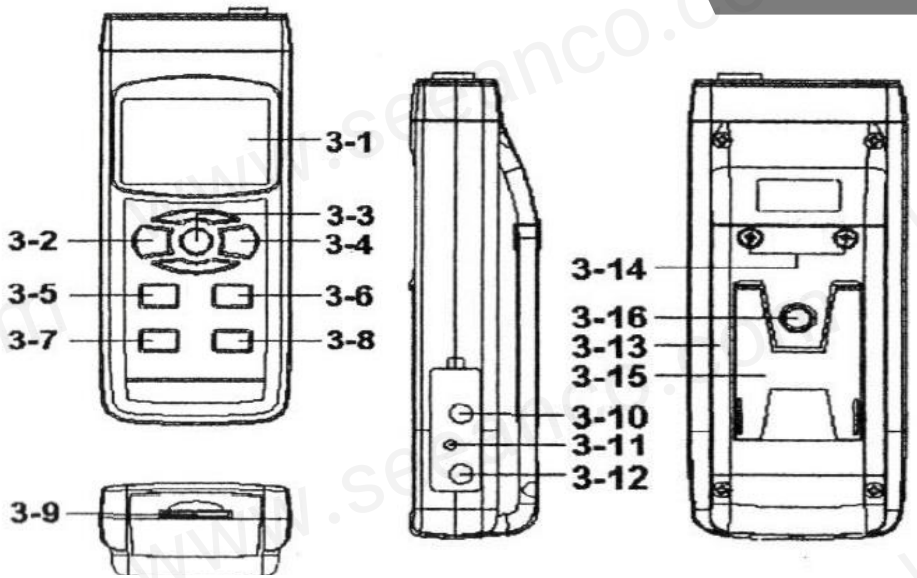

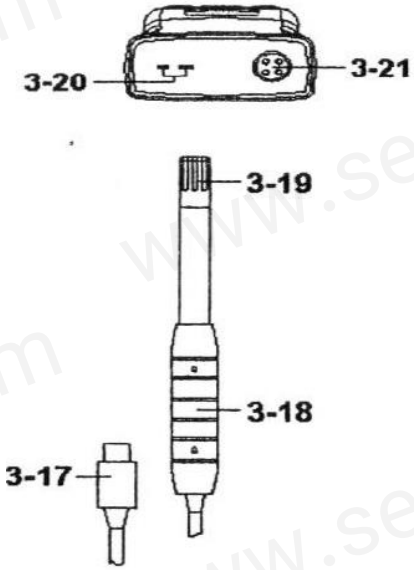

3-1 صفحه نمایش دستگاه
3-2 کلید پاور
3-3 کلید DATA HOLD
3-4 کلید REC
3-5 کلید جهت بالا ▲
3-6 کلید جهت پایین ▼ FUNCTION
3-7 کلید TIME
3-8 کلید LOGGER
3-9 ورودی موری کارت
3-10 خروجی کابل RS232
3-11 کلید RESET
3-12 ورودی اداپتور
3-13 درپوش باطری
3-14 پیچ درپوش باطری
3-15 پایه نگهدارنده
3-16 محل قرارگیری پایه
3-17 سوکت پراب رطوبت
3-18 جای دست پراب رطوبت
3-19 سنسور رطوبت
3-20 ورودی پراب دما
3-21 ورودی پراب رطوبت

Lutron
HT-3027SD

روشن کردن دستگاه

ابتدا کلید POWER را دو ثانیه نگه دارید تا دستگاه روشن شود

عملکرد کلید FUNCTION

سپس کلید FUNCTION را 2 ثانیه نگه دارید تا عملکرد های دستگاه مطابق اندازه گیری مورد نظر شما نمایش داده شود

با هربا نگه داشتن این کلید موارد نمایش داده شده عوض می شود.

1)رطوبت / دما / نقطه شبنم/Wet bulb /

2)دما با ترموکوپل / رطوبت / دما محیطی

3)دما با ترموکوپل

4)رطوبت / دما

8)نقطه شبنم

Wet bulb(9

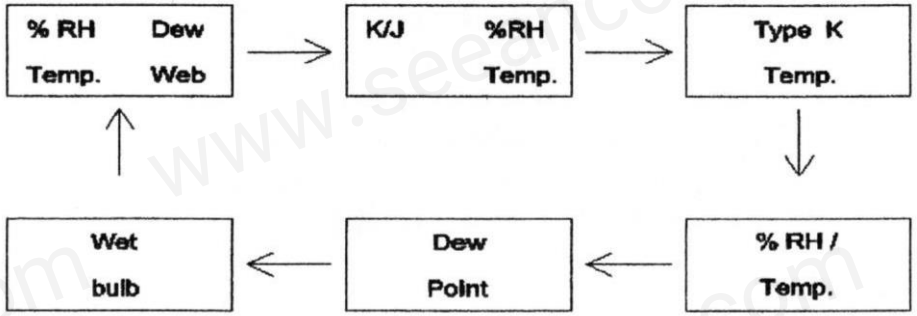

Lutron
HT-3027SD

کلیدDATA HOLD:

در طول اندازه گیری با فشار دادن دکمه HOLD می توانید اعداد نشان داده را ثابت نگه دارید

کلیدDATA RECORD:

دکمه REC را فشار دهید تا دستگاه کلمه REC را نشان دهد.

دو مرتبه دکمه REC را بزنید دستگاه MAX بیشترین میزان اندازه گیری را نشان می دهد ، همچنین باز هم با فشار دادن این دکمه دستگاه MIN کمترین میزان اندازه گیری را نشان می دهد. اگر دکمه REC را 2 ثانیه نگه دارید از این منو خارج می شوید.

DATALOGGER :

موری کارت را وارد دستگاه کنید سپس آن را فرمت کنید وساعت و زمان آن را تصحیح نمایید.

دکمه LOG را 2 ثانیه نگه دارید روی صفحه نمایش کلمه LOGGER چشمک می زند و اطلاعات در فواصل زمانی ثابت و مشخص روی حافظه ذخیره می شود.

همچنین برای توقف دکمه LOG را یکبار بزنید و برای خارج شدن این دکمه را 2 ثانیه نگه دارید.