Infrared thermometer GM320

تاریخ انتشار

2018

فروشگاه اینترنتی سیان شاپ
ارائه دهنده تجهیزات اندازه گیری و ابزار دقیق
www.seeanshop.com

در این فروشگاه امکان خرید انواع ابزارهای اندازه گیری و تجهیزات ابزاردقیق با برندهای مختلف همچون تجهیزات **KYORITSU**و **HIOKI** محصول کشور ژاپن، ابزارهای برند **FLUKE**و **HANNA** محصول کشور آمریکا، ابزارهای **TESTO**محصول کشور آلمان، تجهیزات **KIMO** محصول کشور فرانسه و همچنین تجهیزات صنعتی **LUTRON** محصول کشور تایوان و ... وجود دارد.

شرکت فنی مهندسی سیانکو
تلفن تماس: ۰۲۱-۴۷۶۲۷۰۱۰ و ۰۵۱-۳۷۱۳۷۳۰۵
www.seeanco.com & seeanco.ir
تهران، میدان صادقیه، برج گلدیس
مشهد، خیابان صاحب الزمان نبش صاحب الزمان هشت

www.seeanco.com

دماسنج، ترمومتر لیزری BENETECH GM320

دماسنج، ترمومتر لیزری بنتک مدل BENETECH GM320

دستگاهی برای اندازه گیری دمای سطحی اجسام می باشد که برای استفاده در انواع صنایع سبک و سنگین قابل استفاده می باشد .این ترمومتر دارای یک سنسور نوری(لیزری)سیگنال های تقویت شده می باشد که با استفاده از LCD و مدار، دمای محصول را به کاربر نمایش می دهد .

نکات قابل توجه warning (خطر):

برای جلوگیری از ضرر و صدمه های جانی و مالی به نکات زیر توجه شود.

۱-هیچگاه لیزر را مستقیما به چشم و اجسام براق نشانه گیری نکنید .

۲-ترمومتر دمای اجسام شفاف مانند شیشه یا پلاستیک را نشان نمی دهد .البته دمای سطحی این اجسام را محاسبه می کند .

۳-دود ،بخار،گرد و خاک و یا دیگر ذرات می توانند از اندازه گیری با دقت جلوگیری کنند.

احتیاط :

۱-حفاظت در برابر میدان های الکترومگنتیک EMF

۲-هرگز دستگاه را روی اجسام با دمای بالا نگه داری نکنید .

فاصله تا اندازه نقطه :

۱-به هنگاه اندازه گیری سعی شود که فاصله ی دستگاه تا جسم مشخص بوده و یادداشت شود. زیرا هرچه فاصله بیشتر شود ناحیه ی اندازه گیری نیز بیشتر می شود. نسبت فاصله به ناحیه ی اندازه گیری اگر به ترتیب با D و S مشخص شوند، D:S=12:1 برابر است.

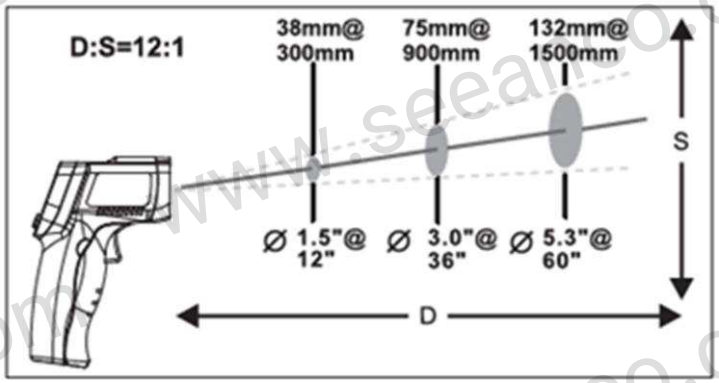

BENETECH GM320

۲-گستره ی دید: مطمئن شوید که اندازه ی هدف از ناحیه ی اندازه گیری بیشتر باشد .هرچه جسم کوچک تر پس فاصله هم نزدیک تر باشد. زمانی که دقت بی ثبات و بحرانی می باشد ،مطمئن شوید که هدف حداقل دوبرابر ناحیه اندازه گیری باشد .

ضریب تابش :

بیشتر مواد آلی یا رنگ شده یا سطوح دی اکسید شده ضریب تابش حدود 0.25 دارند .موارد اندازه گیری شده بدوندقت برای اندازه گیری روی سطوح شفاف یا پولیش شده می باشد .برای سهولت در این امر به جدول زیر هنگام اندازه گیری ها مراجعه می کنیم.

Marterial	Emissivity	Marterial	Emissivity
Aluminum	0.30	Iron	0.70
Asbestos	0.95	Lead	0.50
Asphalt	0.95	Limestone	0.98
Basalt	0.70	Oil	0.94
Brass	0.50	Paint	0.93
Brick	0.90	Paper	0.95
Carbon	0.85	Plastic	0.95
Ceramic	0.95	Rubber	0.95
Concrete	0.95	Sand	0.90
Copper	0.95	Skin	0.98
Dirt	0.94	Snow	0.90
Frozen food	0.90	Steel	0.80
Hot food	0.93	Textiles	0.94
Glass(plate)	0.85	Water	0.93
Ice	0.98	Wood	0.94

BENETECH
GM320

طریقه ی اندازه گیری :

۱-فعال سازی دستگاه

۲-درب دستگاه را باز کنید و باتری ۹ ولتی را داحل بگذارید .

۳-کلید را فشار دهید و دستگاه را روشن کنید .

۴-هدف را مشخص کنید و ماشه را بکشید، سپس دکای روی سطح نمایش داده می شود .(این مقدار فقط به وسیله ی نشانه روی به دست آمده است.

۵-مشخص کردن ناحیه ی اندازه گیری: مانند تصویر لیزر را به صورت هشتی روی جسم بالا و پایین ببرید تا داغ ترین محل مشخص شود.

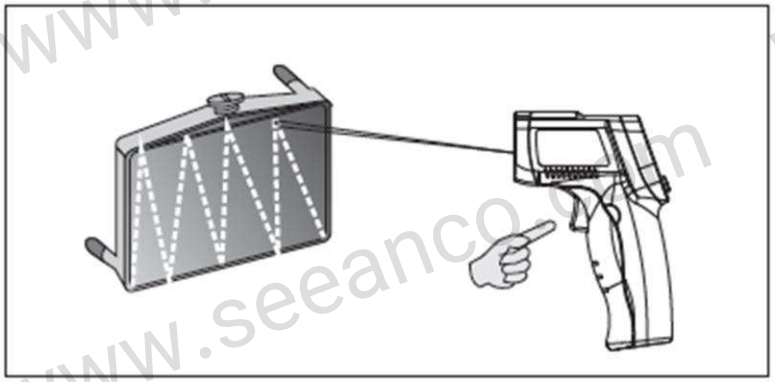

صفحه نمایش ،کلید ها و تصاویر :

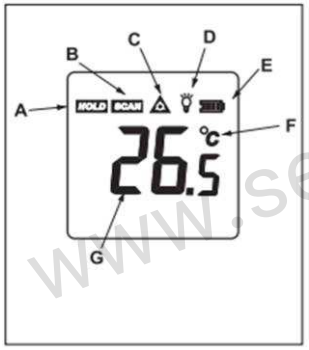

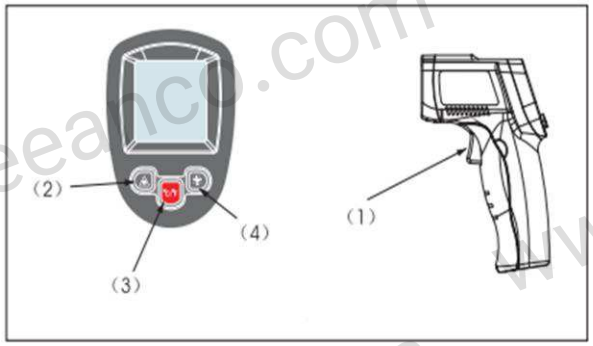

BENETECH GM320

۱:ماشه: ماشه را فشار دهید تا دمای مربوطه در صفحه نمایش نشان داده شود و آن را رها کنید و وارد Hold مقدار شوید و به صورت اتوماتیک آن را ذخیره کنید .(دستگاه به صورت خودکار بدون استفاده خاموش می شود)
۲:کلید روشن و خاموش لیزر
۳:کلید تغییر حالت سیلیسیوس یا فارنهایت
۴:چراغ زمینه:ابتدا ماشه را فشار دهید سپس کلید شماره ۴ را برای روشن یا خاموش کردن چراغ زمینه فشار دهید .

پاک کردن و تمیز کردن لنز :

۱-ابتدا صفحه و لنز را به آرامی با فوت خود گرد و غبار را کنار بزنید سپس با دستمالی نرم و خشک تا کمی مرطوب لنز دستگاه را تمیز کنید .
۲-تمیز کردن بدنه :بدنه را می توانید با پودر صابون و دستمال مرطوب شست و شو دهید .

مشخصات فنی:

Temperature Range	-50℃~380℃ (-58℉~716℉)
Accuracy	±1.5% or ±1.5℃
Resolution	±1% or ±1℃
Distance Spot Ratio	12 : 1
Emissivity	0.95 Preset
Resolution	0.1℃ / 0.1°F
Response Time	500ms
Red Laser Power	Less Than 0.5 MW
Function	Temperature Unit Conversion, Data Remains Displayed, Laser Target Display Selection, Backlight Display Selection, Automatic Power-off, Low Power Display
Power Supply	2 x 1.5V AAA battery
Product Dimension	140 x 85 x 35mm (L x W x H)