Pneumatic presses series (PNA) سری پرس های نیوماتیک

PNA-V

PNA-B

پرس رومیزی نیوماتیک(حداکثر نیرو ۳۰۰ کیلوگرم)

- استفاده در کلیه صنایع سبک (خم کاری،پرس کاری، پانچ و ...)
- طراحی زیبا ، سبک و کم حجم
- تضمین ایمنی (دو دستی)
- راندامان بالا
- نصب، راه اندازی و کاربرد آسان

PNA-63 سریال Serial

Pneumatic table press (max. 300 Kg force)

- They can be used in all light industry(Bending- Pressing-Punching & etc)
- Beautiful designing-Light & Compact
- Safety guaranty (Two handed)
- high efficiency
- Easy installation & application

Technical Data — اطلاعات فنی

Cylinder Specification:	Ø 63 - 20 -100 mm	مشخصات سیلندر:
	Ø Cylinder mm قطر سیلندر - Ø Rod mm قطر شفت - Stroke mm کورس	
Max. Cylinder Force:	300 kg	حداکثرنیروی‌سیلندر:
Pressure Range:	4 ~ 10 kgf/cm²	حد فشارکاری:
Temperature Range:	-5°C ~ +60°C	حد دمای کاری:
Cylinder Stroke :	100 mm	کورس سیلندر:
Cylinder Adjustable Stroke:	50 mm	کورس قابل تنظیم سیلندر:
Max. Working Height :	0 ~ 200 mm	حداکثر ارتفاع کاری:
Working Area:	145x155 mm	سطح کاری:
Power:	AC220 v - 50/60 Hz	برق:

How to Order — طریقه سفارش

PNA - 63 - B - F

- PNA: سریال Model
- 63: قطر سیلندر Cylinder Bore
- B: تنظیم کورس Stroke adjustment
  - B با تنظیم غیرمدرج Without adj. Vernier
  - V با تنظیم مدرج By adj. Vernier
- F: پدال برقی Elec. Pedal

External Dimensions — ابعاد ظاهری

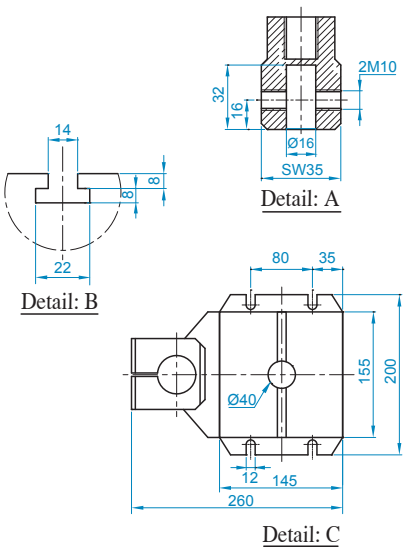

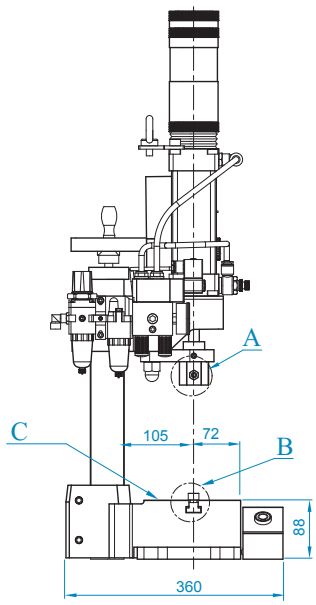

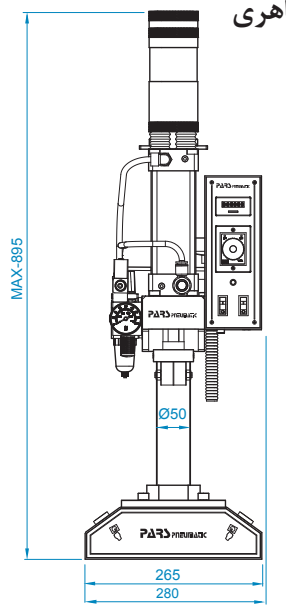

واحد:میلیمتر

Unit:mm
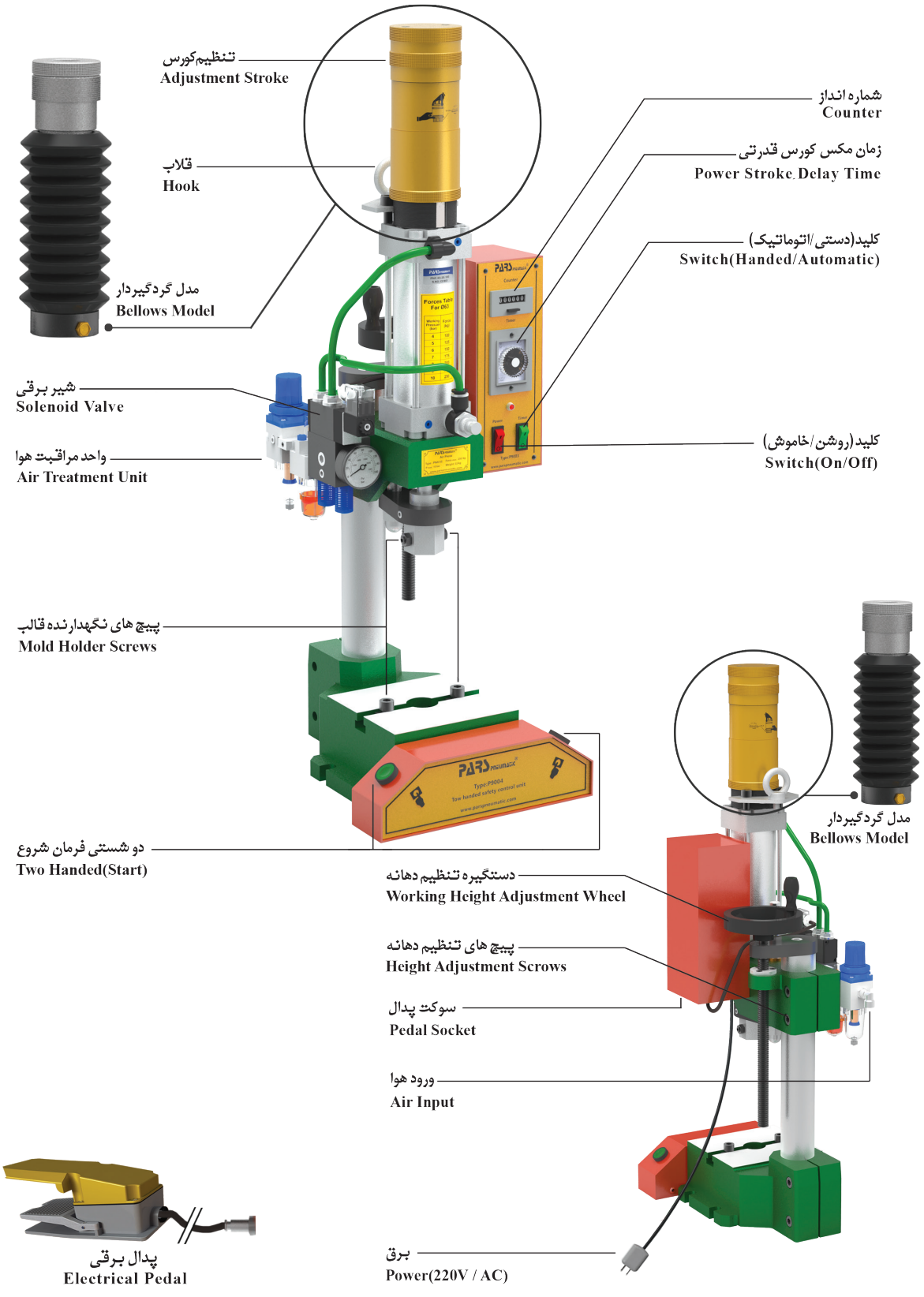
Pneumatic presses series (PNA) سری پرس های نیوماتیک